TIPICI PER LA REALIZZAZIONE DI COMPARTIMENTI ANTINCENDIO

SCHEMA	RIF.	NOTE
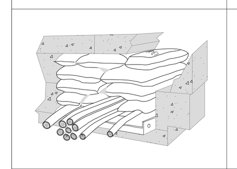	PC	*PROTEZIONE REI 120' VARCHI CON SACCHETTI TERMOESPANDENTI* I sacchetti termoespandenti vengono usati principalmente per la riqualificazione di pareti o solai REI (compartimenti) nelle zone interessate al passaggio di cavi, tubi, passerelle. principali caratteristiche: - fattore di espansione almeno 1:3 - temperatura di espansione 150 °c - esenti da amianto
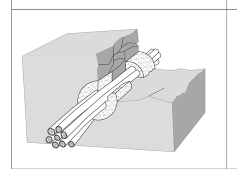	PF	*PROTEZIONE REI 120' PER PASSAGGIO FASCIO DI CAVI* I sigillanti intumescenti, vengono usati principalmente per la chiusura di piccoli fori su pareti o solai REI (compartimenti) nelle zone interessate al passaggio di fasci di cavi o simili. principali caratteristiche: - mastice con fattore di espansione almeno 1:5 - resistente all'acqua e agenti atmosferici - sezione di posa minima corona 20x30 mm

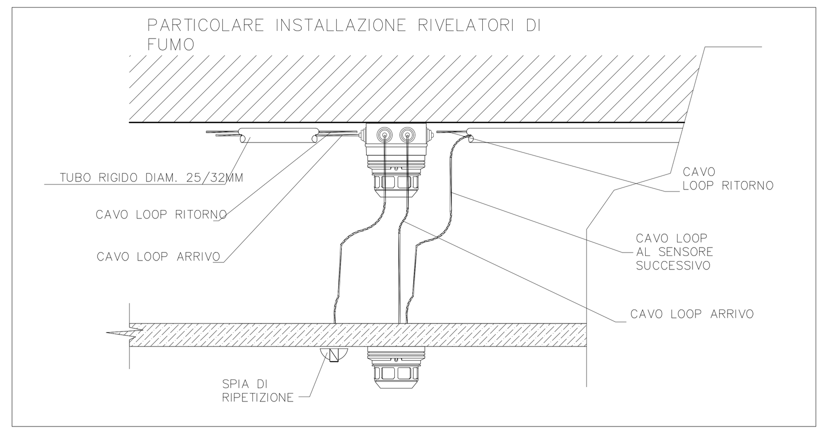

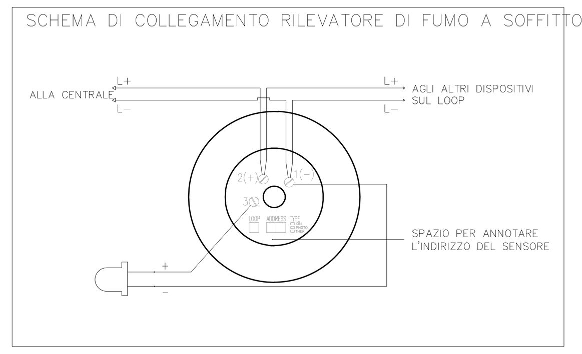

N.B. cavi LOOP A/R di distribuzione al piano, passaggio in tubazioni differenti. (esclusa montante ai piani)

LEGENDA

(linea azzurra tratteggiata)	Filtro con ventilazione naturale
(freccia azzurra)	Finestre apribili automaticamente
(linea rossa tratteggiata)	Filtro con con aerazione meccanica
(campitura)	Aree in corso di definizione/ristrutt.

LEGENDA
RIVELAZIONE INCENDI e DIFFUSIONE SONORA

SIMBOLO	DESCRIZIONE
	CENTRALE ANTINCENDIO
	RIVELATORE DI FUMO OTTICO
	RIVELATORE DI FUMO A CONTROSOFFITTO
	RIVELATORE DI GAS
TX-RX	RIVELATORE DI FUMO LINEARE
	RICEVITORE SEGNALE RIVELATORE DI FUMO LINEARE
	RIPETITORE LED PER RIVELATORI A CONTROSOFFITTO/FUORI PORTA
	PULSANTE SOTTOVETRO DI ATTIVAZIONE MANUALE ALLARME
ALLARME INCENDIO	DISPOSITIVO OTTICO ACUSTICO INDIRIZZATO
	ELETTROMAGNETE
ALI	ALIMENTATORE 24 vcc
	CASSETTA DI DERIVAZIONE
	LINEA ELETTRICA
	LINEA DATI
LCD	PANNELLO RIPETIZIONE ALLARMI
	Diffusore da parete EN54-24 rettangolare, potenza 6 Watt
	Diffusore da CONTROSOFFITTO EN54-24 CIRCOLARE, potenza 6 Watt
	Cavo sistemi audio di evacuazione - tensioni di esercizio 70/100VAC
GAS	PULSANTE SOTTOVETRO SCARICA MANUALE GAS
V.E.	PAN - VIETATO ENTRARE SPEGNIMENTO IN CORSO
EVAC	PANNELLO OTTICO ACUSTICO - EVACUARE IL LOCALE
UDS	CENTRALE DI SPEGNIMENTO

LOOP 02
in tubazione pvc rigido Ø25
passaggio a controsoffitto

Centrale rivelazione incendi esistente.
Marca Notifier mod. AM6000. Previsto spostamento in postazione presidiata ingresso padiglione dotazione di interfaccia per remotizzazione allarme in centrale antincendio intero plesso ospedaliero

CANALA METALLICA 200x75 IN CONTROSOFFITTO
Collegamento locale centrale rivelazione incendi con locale tecnico (da cui la distribuzione viene eseguita ai piani inferiori e superiori)
- loops n.1 al piano 1S e da 4 a 10 (16 cavi) ai piani superiori
- diffusione sonora zone al piano 1S e piani superiori (...... cavi).
- Cavo di rete per collegamento centrale rivelazione incendi a armadio Rack in locale tecnologico per il collegamento con il sistema di supervisione in postazione H24

MONTANTE IN CANALA METALLICA 200x75
loops da 4 a 10 (14 cavi) ai piani superiori
e diffusione sonora zone ai piani superiori (4. cavi).

LOOP 03
in tubazione pvc rigido Ø25
passaggio a controsoffitto

LOOP 02 + cavo 24 vcc
in tubazione pvc rigido Ø32
passaggio a controsoffitto

LOOP 02
in tubazione pvc rigido Ø25
passaggio a controsoffitto

TERMINALE LCD 7" di ripetizione allarme - tipo 8200 Notifier Cabinet da parete. Collegamento diretto a centrale rivelazione incendi su stessa linea terminali al piano e piani superiori tramite:
1 cavo tipo RS485 Belden e 1 cavo 24Vcc.
Massima quantità terminali LCD collegabili n.16 per linea)
(LINEA 1)

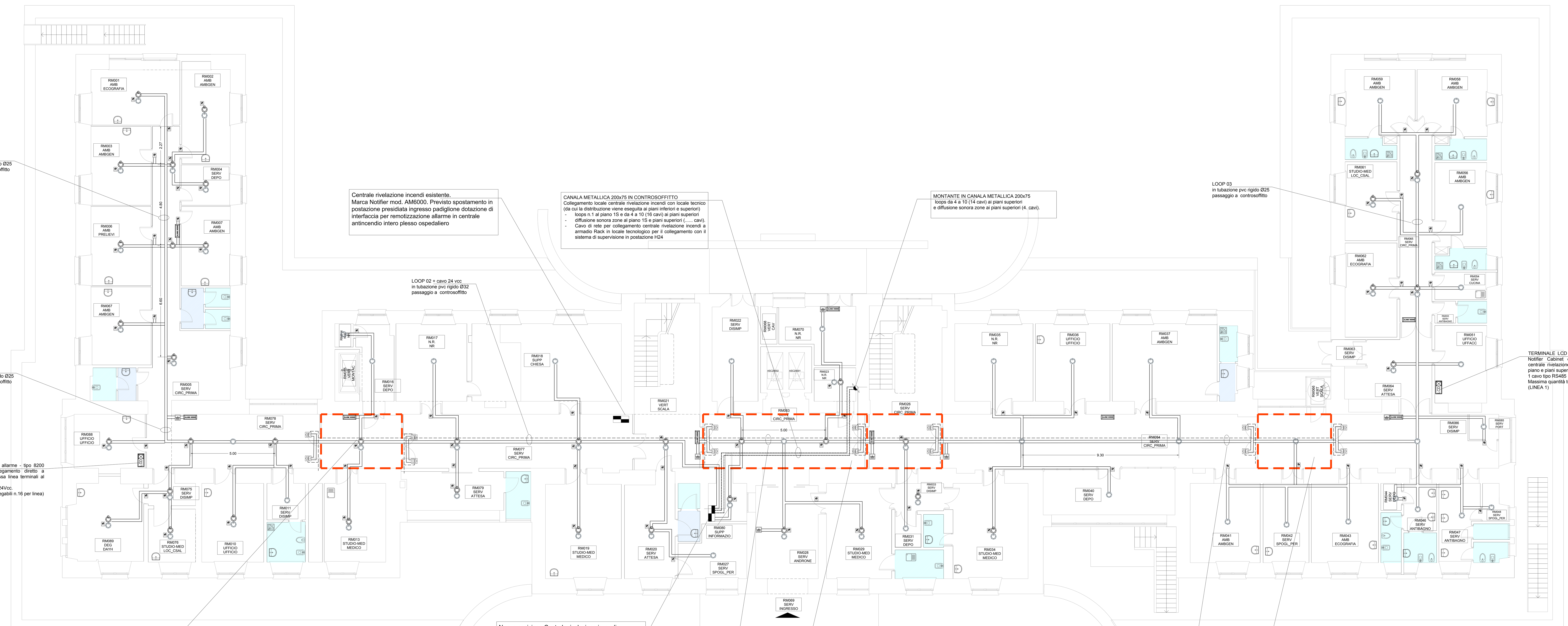

TERMINALE LCD 7" di ripetizione allarme - tipo 8200 Notifier Cabinet da parete. Collegamento diretto a centrale rivelazione incendi su stessa linea terminali al piano e piani superiori tramite:
1 cavo tipo RS485 Belden e 1 cavo 24Vcc.
Massima quantità terminali LCD collegabili n.16 per linea)
(LINEA 1)

Nuova posizione Centrale rivelazione incendi esistente in postazione presidiata ingresso padiglione. Marca Notifier mod. AM6000 alimentata da linea preferenziale interfacciata. dotazione di interfaccia e collegamento a rack di piano / centro stella tramite cavo "UTP" cat.6 per remotizzazione allarme in centrale antincendio intero plesso ospedaliero

LOOP 03 + cavo 24 vcc
in tubazione pvc rigido Ø32
passaggio a controsoffitto

LOOP 03 + cavo 24 vcc
in tubazione pvc rigido Ø32
passaggio a controsoffitto

F.P.F. 1

F.P.F. 2

F.P.F. 3

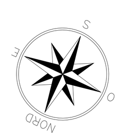

LOOP n.02 PIANO TERRA				
SIMBOLO		DESCRIZIONE	CODICE	QUANTITA'
RFA		Rivelatore ottico di fumo in ambiente	NFXI-OPT+B501AP	29
RFC		Rivelatore ottico di fumo a controsoffitto	NFXI-OPT+B501AP	25
P		Pulsante di allarme	M5A-RP02SG-N026-01	2
PAI		Dispositivo ottico/acustico indirizzato	WSS-PC-I02+PLEX-VAD+B501AP	3
EM		Elettromagnete porta	960120	4
ALIM		Alimentatore 24 vcc	HLSPS50	
GEM		Gemma ripetizione a led	INDICATOR	45
CRI		Centrale rivelazione incendi	AM6000	1
Mi		Modulo ingresso	M710	
MA		Modulo analogico	M701E	2

LOOP n.03 PIANO TERRA				
SIMBOLO		DESCRIZIONE	CODICE	QUANTITA'
RFA		Rivelatore ottico di fumo in ambiente	NFXI-OPT+B501AP	37
RFC		Rivelatore ottico di fumo a controsoffitto	NFXI-OPT+B501AP	14
P		Pulsante di allarme	M5A-RP02SG-N026-01	6
PAI		Dispositivo ottico/acustico indirizzato	WSS-PC-I02+PLEX-VAD+B501AP	6
EM		Elettromagnete porta	960120	10
ALIM		Alimentatore 24 vcc	HLSPS50	
GEM		Gemma ripetizione a led	INDICATOR	37
CRI		Centrale rivelazione incendi	AM6000	
Mi		Modulo ingresso	M710	
MA		Modulo analogico	M701E	5

REGIONE LAZIO

AREA TECNICA
U.O.C. Ufficio Tecnico, patrimonio e programmazione/sviluppo dell'edilizia ospedaliera

SISTEMA SANITARIO REGIONALE
AZIENDA OSPEDALIERA SAN CAMILLO FORLANINI

IL RUP
Ing. Paolo D'Aprile

IL PROGETTISTA RESPONSABILE DELL'INTEGRAZIONE DELLE VARIE PRESTAZIONI

DESCRIZIONE PROGETTO
PROGETTAZIONE DEFINITIVA, ESECUTIVA, DIREZIONEI LAVORI, COORDINAMENTO DELLA SICUREZZA IN FASE DI PROGETTAZIONE ED ESECUZIONE, CONTABILITÀ E CERTIFICATO DI REGOLARE ESECUZIONE, RELATIVA ALLA REALIZZAZIONE DEGLI IMPIANTI DI RIVELAZIONE, SEGNALAZIONE E ALLARME INCENDIO PRESSO I PADIGLIONI ANTONINI E SALA DELL'OSPEDALE SAN CAMILLO DI ROMA.
Finanziamento DGR n.358 del 28/06/2016 - codice progetto X004 - CIG 76437172D0".
CIG Z642415748 - CUP D85G18000160001

IL PROGETTISTA
Arch. Alessandro D'Andrea

N.	REVISIONE	DATA
01		
02		
03		
04		

IL DIRETTORE DEI LAVORI

L'IMPRESA

☐	PROGETTO PRELIMINARE	☐	PROGETTO DEFINITIVO	☒	PROGETTO ESECUTIVO

STATO DEI LUOGHI				PROGETTO			
☐	RILIEVO	☐	ARCHITETTURA	☐	STRUTTURE	☒	IMPIANTI

ELABORATO	TAVOLA N.	DESCRIZIONE DELLA TAVOLA	SCALA
GRAFICO	18	PADIGLIONE SALA RIVELAZIONE INCENDI PIANO TERRA	1/100

P.P	S.L	E.G.	RIL.	P.P.T.	00	01	DATA: 04/04/2019 REV: 28/10/2019